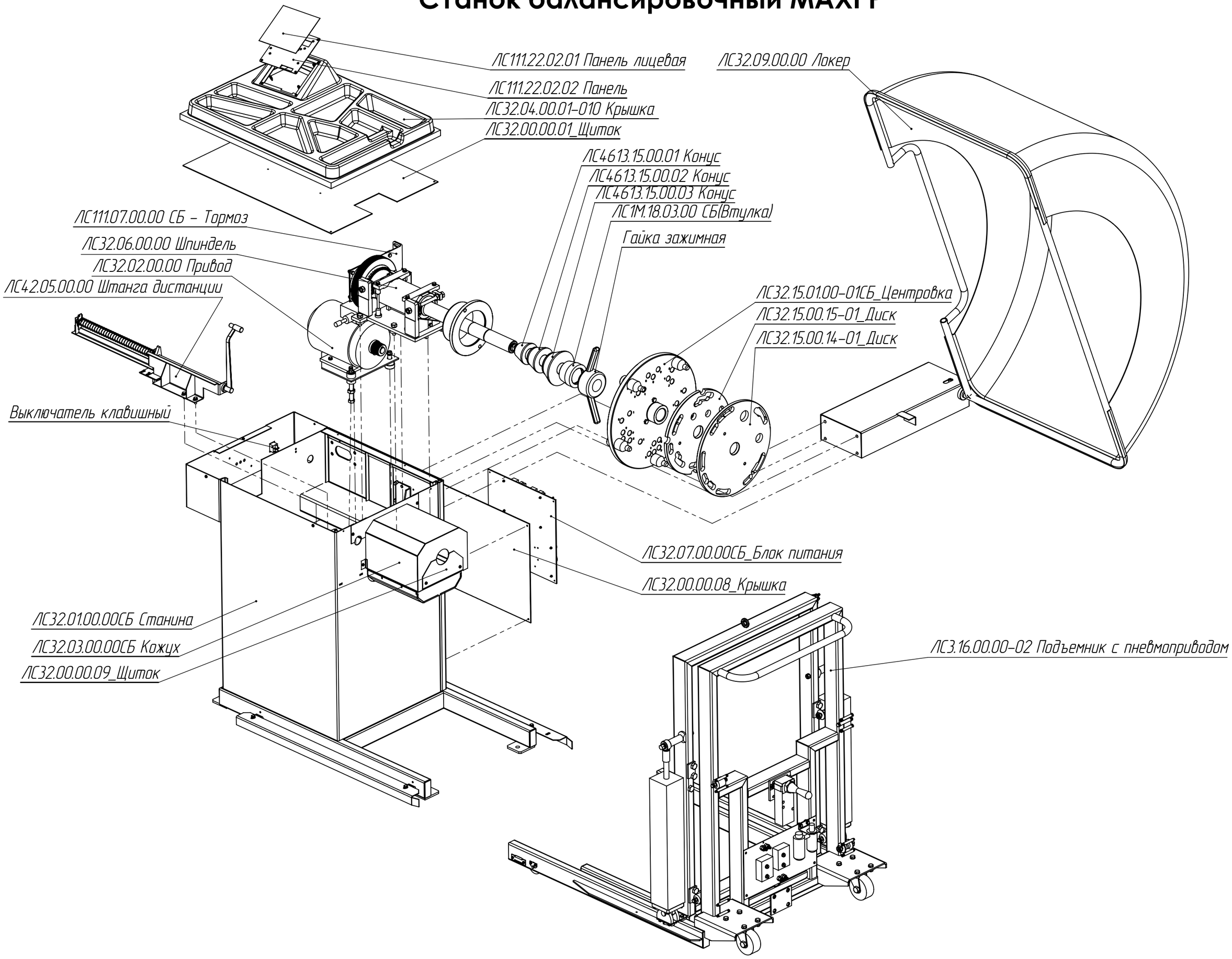Станок балансировочный MAXI P